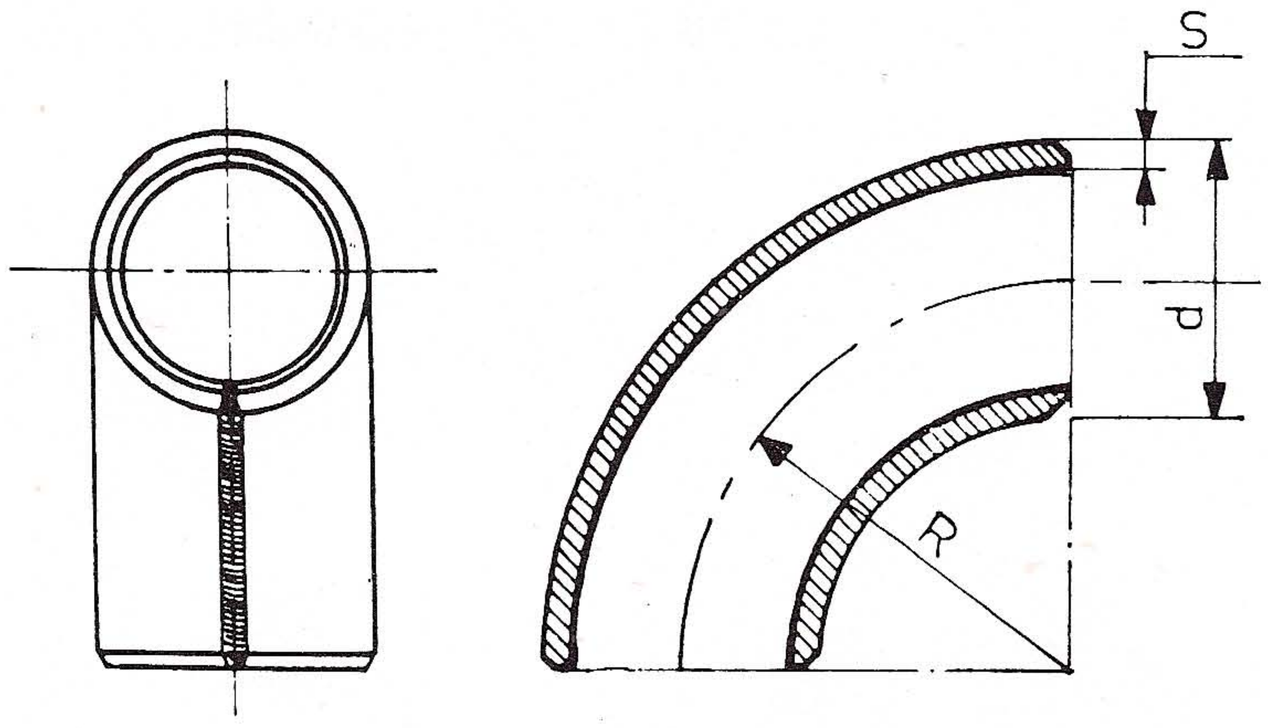

CURVE di ACCIAIO INOX a 90°
R > 1,5 D, saldate, intestate di macchina e decapate
Cod.: **61020000** in AISI 304
Cod.: **62030000** in AISI 316

DN	Pollici	Ø e x Sp. mm mm	Raggio mm	Tolleran. sul ragg. mm
15	1/2"	21,3 x 1,5 21,3 x 2	31,8	± 2,5
20	3/4"	26,9 x 1,5 26,9 x 2	28,5	± 2,5
25	1"	33,7 x 1,5 33,7 x 2 33,7 x 2,5	38,1	± 2,5
32	1 1/4"	42,4 x 1,5 42,4 x 2 42,4 x 2,5	47,5	± 2,5
40	1 1/2"	48,3 x 1,5 48,3 x 2 48,3 x 2,5	57,2	± 3
50	2"	60,3 x 1,5 60,3 x 2 60,3 x 2,5 60,3 x 3	76,2	± 3
65		76,1 x 2 76,1 x 2,5 76,1 x 3	95,2	± 3
80	3"	88,9 x 2 88,9 x 2,5 88,9 x 3	114,3	± 3
	3 1/2"	101,6 x 2 101,6 x 3	133,3	± 3
100	4"	114,3 x 2 114,3 x 2,5 114,3 x 3	152,4	± 3
125	5"	139,7 x 2 139,7 x 3 139,7 x 4	190,5	± 4

DN	Pollici	Ø e x Sp. mm mm	Raggio mm	Tolleran. sul ragg. mm
150	6"	168,3 x 2 168,3 x 2,5 168,3 x 3 168,3 x 4	228,5	± 4
200	8"	219,1 x 2,5 219,1 x 3 219,1 x 4	305	± 4
250	10"	273 x 2,5 273 x 3 273 x 4	381	± 5
300	12"	323,9 x 2,5 323,9 x 3 323,9 x 4	457,2	± 5
350	14"	355,6 x 3 355,6 x 4 355,6 x 5	534	± 5
400	16"	406,4 x 3 406,4 x 4 406,4 x 5	609	± 5
450	18"	457,2 x 3 457,2 x 4 457,2 x 5	685	± 5
500	20"	508 x 4 508 x 5 508 x 6	762	± 5